Electrolux PROFESSIONAL

Lavado de vajilla
Lavavajillas Rack Type Dual Rinse, 150 cestos/hora, sistema de filtrado CLEAR BLUE

ARTÍCULO # _____

MODELO # _____

NOMBRE # _____

SIS # _____

AIA # _____

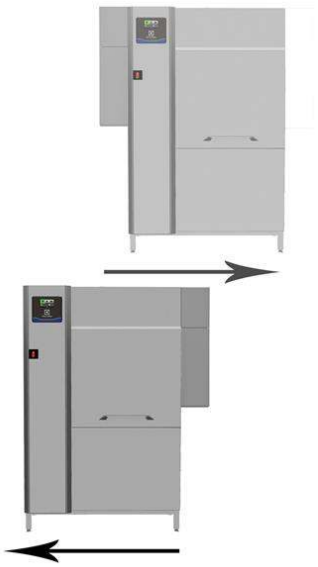

534061 (EDR150EC5) Lavavajillas Rack Type Dual Rinse, 150 cestos/hora, sistema de filtrado CLEAR BLUE, eléctrico, pantalla táctil, personalización de dirección in situ, 50 Hz

Descripción

Artículo No. _____

Unidad para lavavajillas Rack Type green&clean Dual Rinse Electrolux. El doble aclarado con la válvula de presión de estabilización integrada garantiza una presión de aclarado correcta para unos resultados de higiene óptimos. Brazos de lavado de contacto máximo con el agua (MWC) distribuidos en toda la longitud de la cuba de lavado. Limpieza garantizada por la potente bomba de lavado y los brazos aspersores con diseño especial. El lavado se realiza con agua que circula a 55-65 °C. Aclarado final con agua limpia calentada hasta 85 °C. La tecnología Dual Rinse proporciona agua de aclarado que cubre el área máxima para garantizar la higiene de la vajilla. Bajo consumo de agua de aclarado con 1,2 litros por cesto a velocidad máxima de 150 cestos/hora. El operador puede seleccionar tres velocidades para el transportador con capacidad máxima de 150 cestos/hora. El intuitivo panel de control con pantalla táctil facilita la comunicación a distintos niveles. La amplia puerta contrapesada con aislamiento térmico y acústico facilita el acceso al interior. El sistema de filtrado CLEAR BLUE elimina casi toda la suciedad del agua de lavado para garantizar agua limpia durante más tiempo. La válvula de desagüe integrada en la cuba permite vaciar y llenar de agua la cuba automáticamente sin interrupciones. Ciclos de autolimpieza y sanitización estándar de fin de jornada. La dirección de funcionamiento de la máquina, preajustada de derecha a izquierda en fábrica, puede decidirse in situ según la distribución.

Aprobación: _____

Características técnicas

- Desaguado automático, ciclo de limpieza y sanitización incluido como standard. La cámara interior queda limpia y/o santizada evitando la proliferación bacteriana para conseguir la máxima higiene, reduciendo los tiempos de trabajo del operario.
- La tecnología Dual Rinse maximiza el uso del agua de aclarado, que llega a cada resquicio del cesto en la zona de aclarado para garantizar la higiene perfecta de la vajilla.
- El operador puede seleccionar en el panel de control tres velocidades del transportador que pueden personalizarse sobre el terreno.
- La unidad está preparada para conectarse mediante OnE Connectivity, lo que proporciona monitorización 24/7 en tiempo real y optimiza el tiempo de productividad, la rentabilización del equipo y tus procesos.
- La gran puerta de inspección con contrapeso permite un acceso completo sin restricciones al área de aclarado. La puerta está aislada con espuma inyectada. Esto agrega fuerza y reduce el ruido y la pérdida de calor.
- Equipo dotado de puerto USB para una fácil lectura de datos como la información de producto, contadores de ciclos, consumos, estado de los componentes, registro de las alarmas, etc. Es posible subir/descargar parámetros, programaciones y actualizaciones del firmware.
- Patas regulables para un acceso completo para la limpieza por debajo de la máquina.
- Todos los componentes internos: brazos de lavado y aclarado, filtros en la cuba y las cortinas de separación entre las zonas se pueden quitar fácilmente para la limpieza.
- Panel de control con pantalla táctil, intuitivo y fácil de utilizar para poder utilizar la máquina y controlar su funcionamiento. Están disponibles tres niveles de acceso, cada uno enseña mensajes y información al operador, al personal de mantenimiento interno y al servicio técnico autorizado.
- Sistema avanzado de filtrado CLEAR BLUE, que proporciona agua de lavado más limpia y detergente altamente activo asegurando un mejor rendimiento en el lavado y unos costes rutinarios reducidos.
- Válvula de desagüe integrada en el tanque, permite desagüe y relleno automático del agua sin ninguna interrupción del proceso de lavado.
- Protección contra chorros de agua IP25, objetos sólidos y pequeños animales (mayores de 6 mm).
- Capacidad máxima de 150 cestos por hora, fácil de cambiar a velocidad conforme con DIN 10510 u otra velocidad.

Construcción

- Cuba prensada en el tanque de lavado con ángulos redondeados, inclinada hacia el desagüe evitando la acumulación de suciedad y drenando rápidamente en pocos minutos. Sin puntos de soldadura, el tanque prensado ofrece una alta solución ante filtraciones garantizada.

- Gracias al exclusivo sistema modular la máquina se puede desmontar/ensamblar en cualquier momento y en cualquier sito según las necesidades de transporte y las necesidades actuales o futuras del cliente.
- Estructura de la lavavajillas sostenida por un chasis de tubos 50 x 50 mm en acero inoxidable para garantizar una solidez de larga duración.
- Todos los componentes eléctricos están colocados en un compartimento central con protección IP65 frente a agua, vapor y polvo garantizando una mayor fiabilidad.
- Las conexiones colocadas externamente para las tomas de agua, desagüe, detergente y abrillantador facilitan una rápida instalación de la máquina.
- Todos los componentes principales están fabricados en acero inoxidable anticorrosivo AISI 304: panel frontal, paneles laterales, cámara interna, brazos de lavado y aclarado, puertas y sistema de transporte del cesto.
- La dirección de alimentación es de derecha a izquierda como pre-disposición de la fábrica, pero simplemente puede invertirse en el sitio de izquierda a derecha.
- El concepto de modularidad de la unidad facilita la instalación de módulos de prelavado y de secado sobre el terreno.

Sostenibilidad

- Las bombas de lavado vertical autodrenantes proporcionan la máxima higiene.
- El modo de backup automático se activa cuando ocurre un fallo. Solución de problemas guiada para soluciones rápidas que incluyen 150 notificaciones precisas y 23 procesos fáciles de seguir.
- El doble aclarado con la válvula de presión de estabilización garantiza un consumo de 1,2 litros/cesto con independencia de la presión del agua de entrada, para ahorrar energía, agua, detergente y abrillantador.
- Todas la cubas están sin tubería interna para evitar la acumulación de restos de comida.
- La válvula de presión del estabilizador incorporada garantiza una presión constante durante todo el ciclo de aclarado, independientemente de la presión del agua de entrada.
- El dispositivo automático start/stop presente en las varias zonas asegura que cada zona funcione solo cuando el cesto está pasando por esa zona. En ausencia de cestos la máquina está en modo stand-by. Esta función reduce el consumo de agua, energía, detergente, abrillantador y el ruido.

accesorios incluidos

- 1 de Kit de cubierta antisalpicaduras para lavavajillas rack type de aclarado único, 200 mm — PNC 865498

accesorios opcionales

- Zona de prelavado intermedia para lavavajillas Rack Type green&clean Dual Rinse — PNC 535095 ❑
- Zona de prelavado grande para lavavajillas Rack Type green&clean Dual Rinse — PNC 535096 ❑
- Zona de secado intermedia con puerta para lavavajillas Rack Type green&clean Dual Rinse — PNC 535097 ❑
- Zona de secado grande con puerta para lavavajillas Rack Type green&clean Dual Rinse — PNC 535098 ❑
- Zona de secado en esquina para lavavajillas Rack Type green&clean Dual Rinse — PNC 535099 ❑
- Kit de parada de emergencia para lavavajillas RT — PNC 865162 ❑
- Micro fin para mesas de rodillos cortos — PNC 865218 ❑
- Soporte de conexión para estante inferior plano y estantes inferiores con rejilla (a utilizar si la cinta transportadora está conectada directamente al lavavajillas rack type con cubierta antisalpicaduras) — PNC 865235 ❑
- Micro fin para mesas de rodillos largos (kit con dos rodillos cortos y microinterruptor) — PNC 865256 ❑
- Kit de descalcificación de agua fría y caliente para lavavajillas rack type — PNC 865284 ❑
- KIT medidor del flujo de agua para RT Multiaclarado — PNC 865286 ❑
- Conexión HACCP para Rack Type multi-aclarado — PNC 865490 ❑
- Kit de descalcificación y ósmosis inversa para lavavajillas rack type con boiler atmosférico — PNC 865494 ❑
- Kit de cubierta antisalpicaduras para lavavajillas rack type de aclarado único, 200 mm — PNC 865498 ❑
- Kit de tarjeta electrónica para lavavajillas Rack Type Dual Rinse — PNC 865506 ❑
- Kit de descalcificación y limpieza de puerta para lavavajillas Rack Type Dual Rinse — PNC 865507 ❑
- Kit para conexión electrónica de mesa motorizada y módulo de prelavado remoto para lavavajillas Rack Type Dual Rinse — PNC 865508 ❑
- Juego de 6 cestos: 2 para bandejas, 2 para platos, 1 para cubiertos y 1 para vasos — PNC 867050 ❑
- Juego de 9 cestos: 2 para bandejas, 3 para platos, 2 para cubiertos y 2 para vasos — PNC 867051 ❑

La Empresa se reserva el derecho de modificar especificaciones sin previo aviso

Lavado de vajilla
Lavavajillas Rack Type Dual Rinse, 150 cestos/hora, sistema de filtrado CLEAR BLUE

Alzado

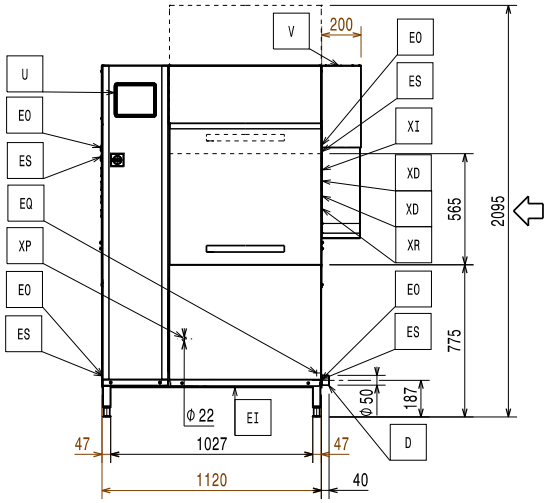

Lateral

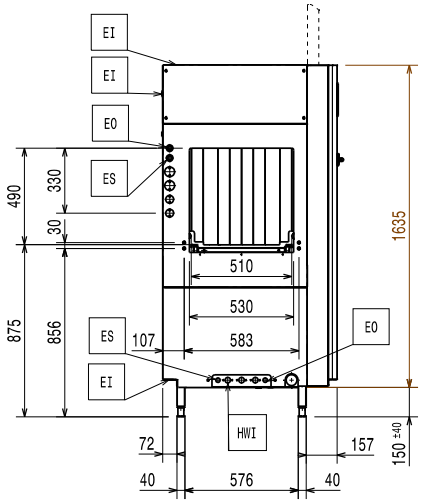

D	=	Desagüe
EI	=	Conexión eléctrica (energía)
EO	=	Salida de electricidad
EQ	=	Tornillo equipotencial
ES	=	Señal eléctrico IN/OUT
HWI	=	Entrada de agua caliente
U	=	Puerto USB

Planta

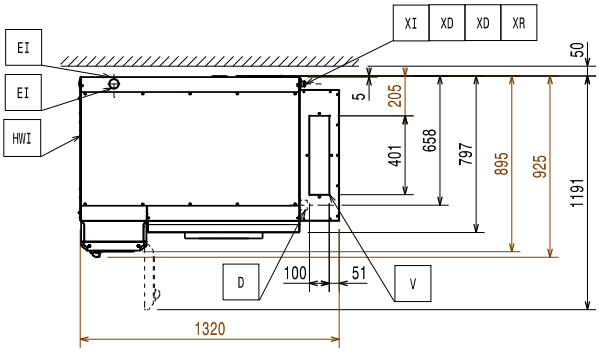

Eléctrico

Cuando la máquina funciona a velocidad conforme con DIN 10512.

Suministro de voltaje	380-415 V/3N ph/50 Hz
Potencia instalada por defecto*	22 kW
Resistencias del boiler	10 kW
Potencia eléctrica min:	12 kW
Dimensiones bomba de lavado:	1,2 kW
Potencia de los elementos de calentamiento	10 kW

Agua

Por debajo de 7 °fH/4 °dH se necesita detergente y abrillantador especial.

Velocidad máxima de flujo de desagüe:	2.5 l/s
Tamaño de cuba de lavado:	70 l
Tamaño de la línea de agua caliente de entrada:	G 3/4"
Tamaño de la línea de desagüe:	50mm
Presión del suministro de entrada de agua	1.5-6 bar
Temperatura de entrada del suministro de agua (lavado y aclarado)	50 - 65°C
Dureza del suministro de entrada de agua	14 °fH / 8°dH
Consumo de agua de aclarado:	180 l/h

Info

Solo con fines de transporte, la profundidad puede reducirse a 895 mm quitando el interruptor principal o a 797 mm quitando la caja de control y el tirador de la puerta.

Norma de referencia empleada para medir el ruido: IEC60335-2-58, anexo AA.

Distancia entre mesas:	1120 mm
Alto con la puerta abierta	2095 mm
Tamaño del hueco de carga (ancho):	530 mm
Productividad por hora (max. Velocidad)	150 cestos/2700platos
Productividad por hora (velocidad media):	114 cestos/2052 platos
Dimensiones externas, ancho	1320 mm
Dimensiones externas, fondo	925 mm
Dimensiones externas, alto	1785 mm
Productividad por hora (velocidad conforme con DIN):	82 cestos/1476 platos
Tamaño del hueco de carga (alto):	490 mm
Temperatura de lavado	55 - 65 °C
Alto del paquete:	1950 mm
Ancho del paquete:	1010 mm
Fondo del paquete:	1260 mm
Volumen del paquete	2.48 m³
Temperatura final de aclarado	85 °C

Emisión de aire:

Humedad del aire (top):	
534061 (EDR150EC5)	100 % r.h.
Calor latente:	
534061 (EDR150EC5)	9100 W
Calor sensible:	3400 W
Flujo de aire (entrada, salida):	107 / 107 m³/h
Temperatura del aire (top, salida):	45 °C

Los datos se miden en los puntos de descarga en condiciones ambientales de 25 °C y 60 % de HR, con el agua entrante a 18 °C, y solo se refieren a la máquina.

Este modelo requiere capota de ventilación. Consulte el diseño de capota de descarga recomendado que se adjunta.

Sostenibilidad

La Empresa se reserva el derecho de modificar especificaciones sin previo aviso

Consumo de agua de aclarado a máx. velocidad:	1.2 l/rack

La Empresa se reserva el derecho de modificar especificaciones sin previo aviso